Type 033370

Selbstschlussventile PN 06
federbelastet, mit Hebel
aus Rotguss/Messing
mit PTFE-Dichtung
Innengewinde nach ISO 228/1

self-closing valves PN 06
springloaded, with lever
bronze / brass
with PTFE-sealing
female screwed thread acc. to ISO 228/1

Materialspezifikation:

Gehäuse:	CuSn5Zn5Pb5-C	CC491K
Innenteile:	CuZn39Pb2	CW612N
Kegel:	mit PTFE-Dichtung	

material specification:

body:	CuSn5Zn5Pb5-C	CC491K
inner parts:	CuZn39Pb2	CW612N
disc:	with PTFE-sealing	

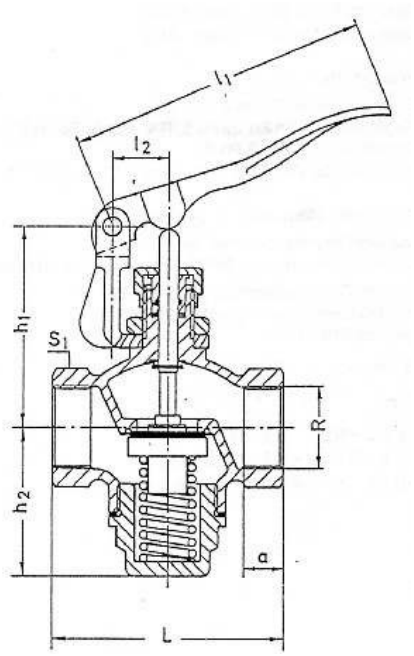

Type 033370

NW/DN	L	h1	h2	l1	l2	a	S1	KG
G ½“	60	70	40	155	25	13	27	0,7
G ¾“	70	75	45	155	25	15	32	0,9
G 1“	80	80	50	155	25	17	40	1,2

www.omnium.gr - sales@omnium.gr