Type 035013
Type 035035

Verschraubungs-Eckventile, PN 40
DIN 86501, Form DS-RG-N
aus Rotguss / Messing
metallisch dichtend, mit Kopfstücksicherung
Eintritt: Aussengewinde nach ISO 228/1
Austritt: mit lötloser Schneidringverschraubung

angle globe valve with cutting ring union, PN 40
DIN 86501, Form DS-RG-N
bronze / brass
metal seat, with secured bonnet
inlet: male thread acc. to ISO 228/1
outlet: solderless cutting ring union

Materialspezifikation:

Gehäuse:	CuSn5Zn5Pb5-C	CC491K
Oberteil:	CuZn39Pb2	CW612N
Kegel:	CuZn35Ni3Mn2AlPb	CW710R
Spindel:	CuZn35Ni3Mn2AlPb	CW710R

material specification:

body:	CuSn5Zn5Pb5-C	CC491K
bonnet:	CuZn39Pb2	CW612N
disc:	CuZn35Ni3Mn2AlPb	CW710R
Stem:	CuZn35Ni3Mn2AlPb	CW710R

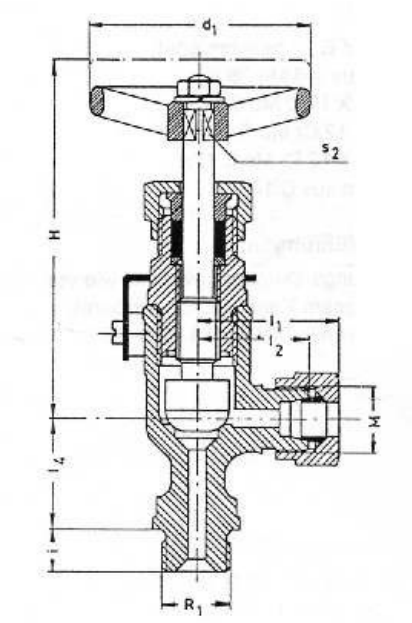

Type 035013

Type 035013: Absperrventil DIN 86501, Form DS-RG-N
globe valve DIN 86501, form DS-RG-N

Type 035035: Absperrbares Rückschlagventil DIN 86502, Form DRS-RG-N
screw-down-non-return globe valve DIN 86502, Form DRS-RG-N

ebenfalls lieferbar / also available:
Ventile DIN 86501/86502 mit Spindel und Kegel aus CuSn8 (Form RG-S)
valves DIN 86501/86502 with disc and stem in CuSn8 (form RG-S)

NW/DN	R1	i	l1	l2	l4	H	d1	S2	M	KG
06 x 10	⅜“	12	39	22	30	105	63	7	18 x 1,5	0,4
08 x 12	½“	14	41	24	32	105	63	7	20 x 1,5	0,5
12 x 16	¾“	16	48	29	38	115	80	8	24 x 1,5	0,7
16 x 20	¾“	16	51	29	40	115	80	8	30 x 2	0,8
20 x 25	1“	18	60	36	48	135	100	9	36 x 2	1,4
25 x 30	1 ¼“	20	63	36	50	130	100	9	42 x 2	1,5

www.omnium.gr - sales@omnium.gr