Type 060210
Type 060260

Perfektionshähne (Fasshähne)
mit zylindrischem Gewindezapfen
für dickflüssige Medien
Type 060210: Gehäuse Grauguss EN-JL1040
Type 060260: Gehäuse Rotguss CC491K

perfection cocks
with cylindrical male thread
for viscous medias
type 060210: body in cast iron EN-JL1040
type 060260: body in bronze CC491K

Materialspezifikation:

Gehäuse:	**Type 060210:**	EN-GJL-250	EN-JL1040
Gehäuse:	**Type 060260:**	CuSn5Zn5Pb5-C	CC491K
Verschlussplatte:		CuSn5Zn5Pb5-C	CC491K

material specification:

body:	**type 060210:**	EN-GJL-250	EN-JL1040
body:	**type 060260:**	CuSn5Zn5Pb5-C	CC491K
plate:		CuSn5Zn5Pb5-C	CC491K

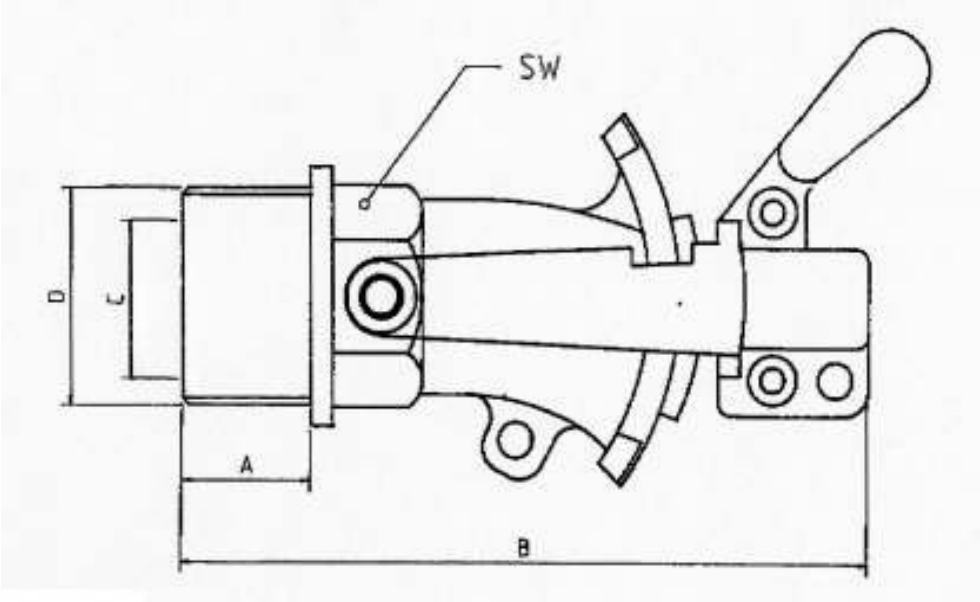

Type 060210/060260

NW/DN	A	B	C	SW	KG
G 1 ½“	30	160	34	46	1,1
G 2“	32	165	45	55	1,7
G 2 ½“	35	185	60	72	3,5
G 3“	40	230	73	85	4,2
G 4“	60	280	97	110	7,9

www.omnium.gr - sales@omnium.gr